ООО "Фирма АПТО" ИНН 7727151573
117218, г. Москва, Нахимовский пр-т, д.32
+7(495)223-35-91, +7(495)974-78-26, +7(495)974-25-49
www.apto-m.ru apto@apto.ru

Каркасно-модульная система «LOFT»

17.03.2023 г.

Цены в рублях с НДС за 1 погонный метр

Наименование	Внешний вид	Сечение	Цена
Профиль базовый 18х18 **арт. LOFT1-01** *Длина хлыста 3,0м* *Варианты цветов:* **Чёрный муар** **Белый муар** **Графит**	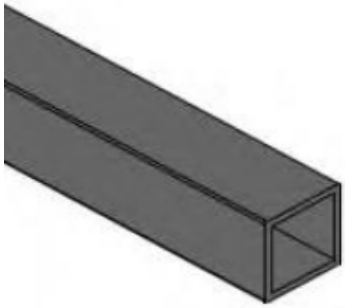	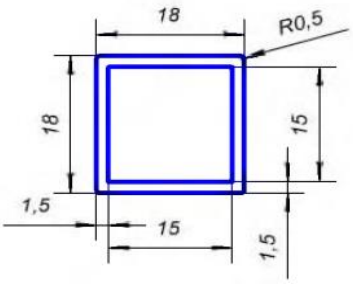	**733**
Профиль под ЛДСП 18х30 **арт. LOFT1-02** *Длина хлыста 3,0м* *Варианты цветов:* **Чёрный муар** **Белый муар** **Графит**	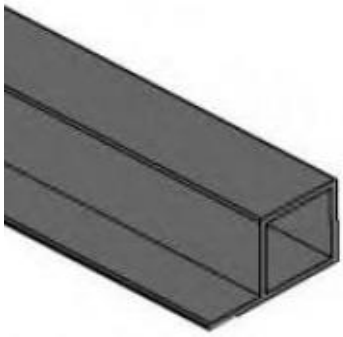	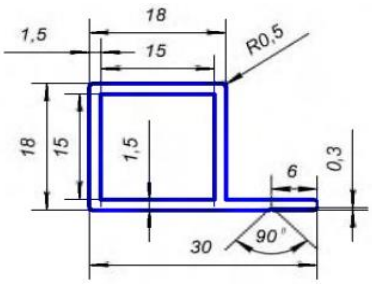	**865**
Профиль под стекло 18х30 **арт. LOFT1-03** *Длина хлыста 3,0м* *Варианты цветов:* **Чёрный муар** **Белый муар** **Графит**	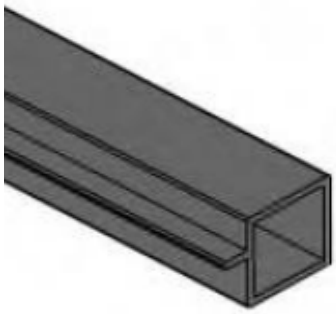	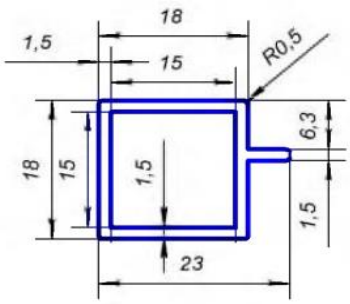	**842**

Наименование	Внешний вид	Сечение	Цена
Коннектор **арт. LOFT-1** *Варианты цветов:* **Чёрный** **Белый** **Графит**	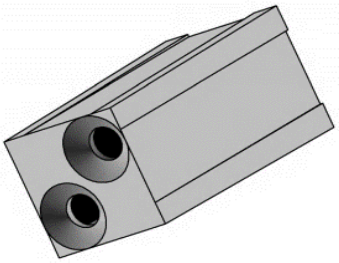	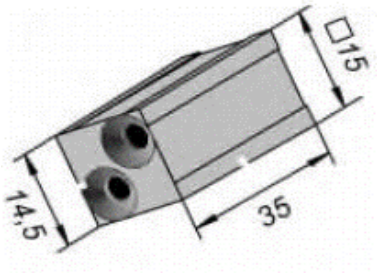	**97**
Коннектор **арт. LOFT-2** *Варианты цветов:* **Чёрный** **Белый** **Графит**	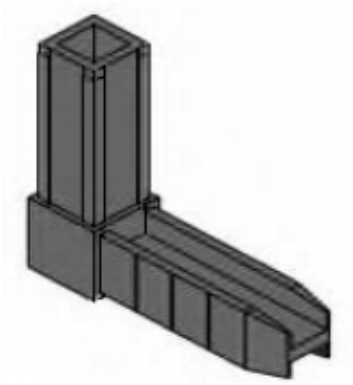	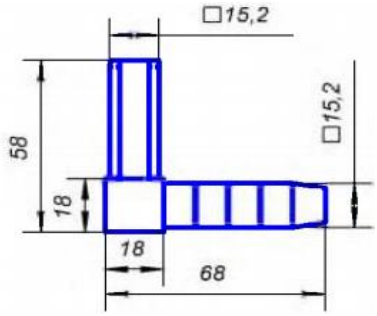	**352**
Коннектор **арт. LOFT-3.1** *Варианты цветов:* **Чёрный** **Белый** **Графит**	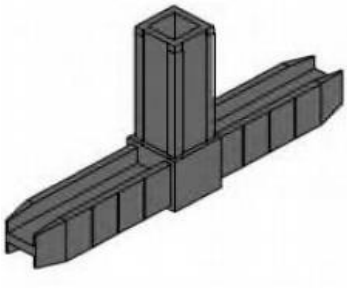	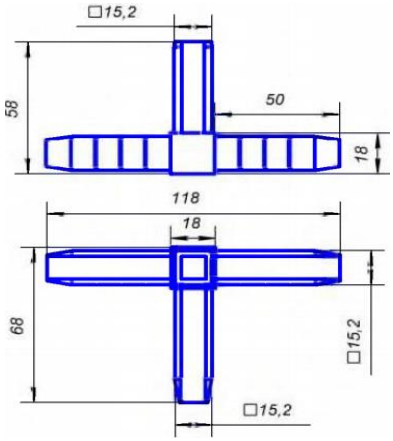	**410**
Коннектор **арт. LOFT-3.2** *Варианты цветов:* **Чёрный** **Белый** **Графит**	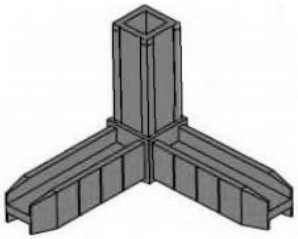	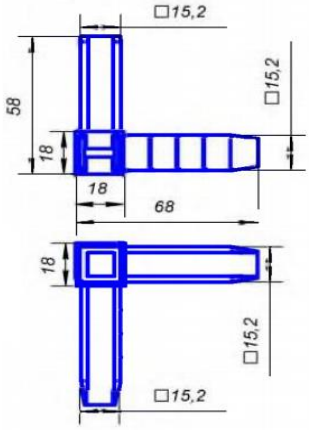	**371**

Наименование	Внешний вид	Сечение	Цена
Коннектор **арт. LOFT-4.1** *Варианты цветов:* **Чёрный** **Белый** **Графит**	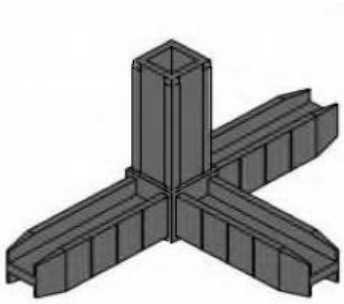	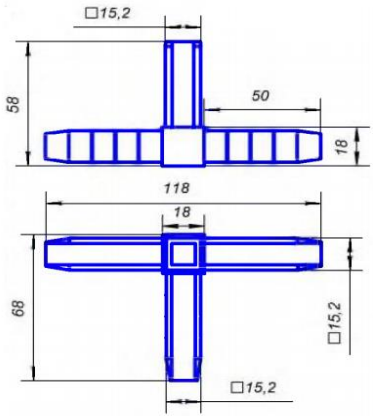	**431**
Коннектор **арт. LOFT-5** *Варианты цветов:* **Чёрный** **Белый** **Графит**	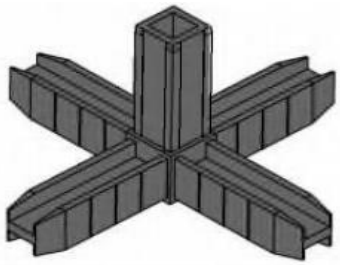	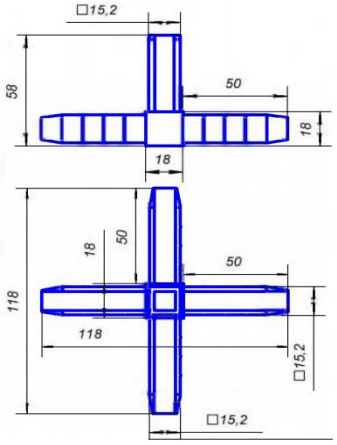	**488**
Коннектор **арт. LOFT-3.3** *с регулируемой опорой* *Варианты цветов:* **Чёрный** **Белый** **Графит**	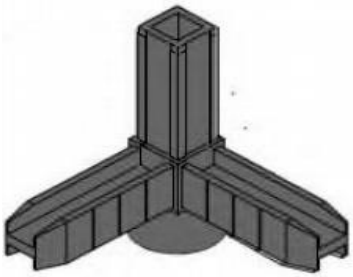	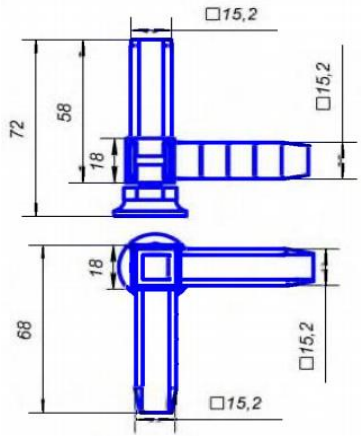	**428**
Коннектор **арт. LOFT-3.4** *с колесной опорой* *Варианты цветов:* **Чёрный** **Белый** **Графит**	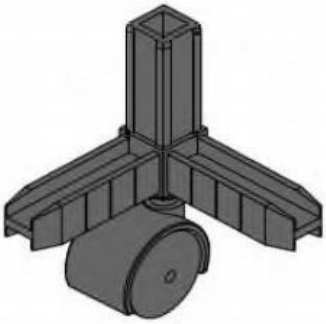	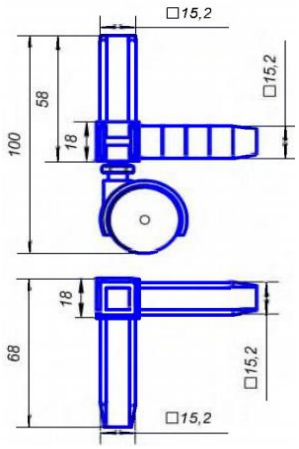	**456**

Наименование	Внешний вид	Сечение	Цена
Коннектор **арт. LOFT-3.5** *травмобезопасный* *Варианты цветов:* **Чёрный** **Белый** **Графит**		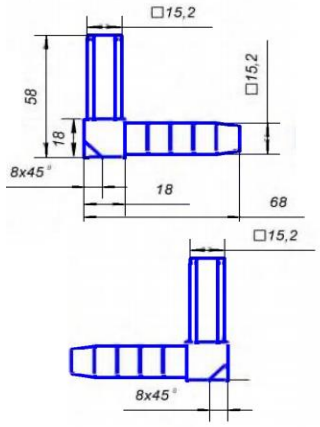	**414**
Коннектор **арт. LOFT-4.2** *с регулируемой опорой* *Варианты цветов:* **Чёрный** **Белый** **Графит**	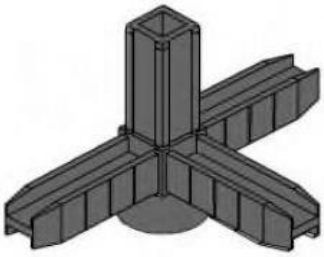	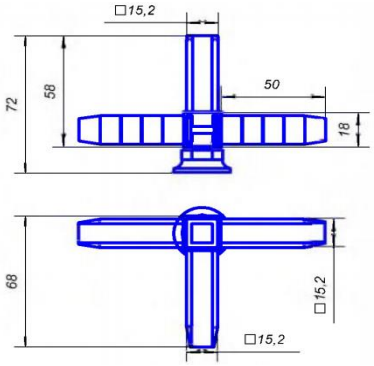	**467**
Коннектор **арт. LOFT-3 (2D)** *с регулируемой опорой* *Варианты цветов:* **Чёрный** **Белый** **Графит**	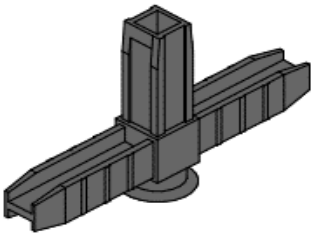	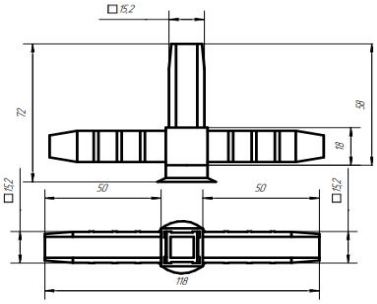	**450**
Коннектор **арт. LOFT-3 (2D)** *с колёсной опорой* *Варианты цветов:* **Чёрный** **Белый** **Графит**	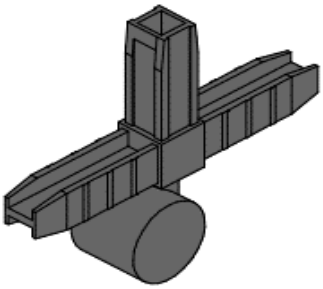	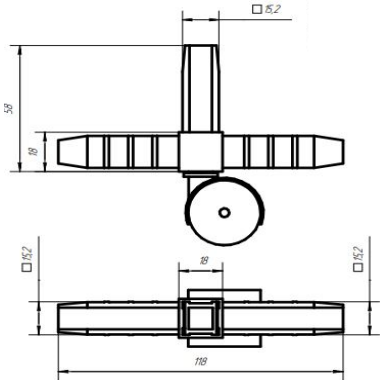	**475**

Наименование	Внешний вид	Сечение	Цена
Заглушка под отверстие **арт. LOFT-8** *Варианты цветов:* **Чёрный** **Белый**		 Габаритные размеры (ВхШхГ): 12x16x16 мм	**21**
Подвес регулируемый **арт. LOFT-9**	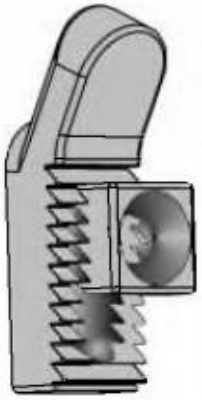	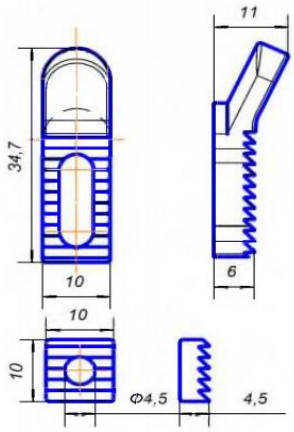	**под заказ**
Фиксатор пружинный **арт. LOFT-10** *Корпус-латунь* *Сфера-сталь*		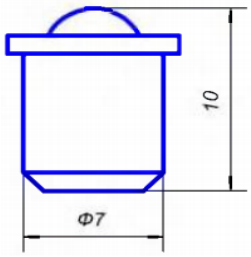	**146**
Демпфер силиконовый **арт. LOFT-11** *самоклеющийся* **прозрачный**	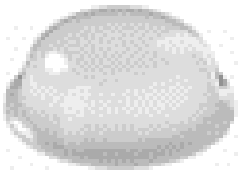	 Габаритные размеры (ВхШхГ): 8x5x5 мм	**11**

Наименование	Внешний вид	Сечение	Цена
Подпятник войлочный **арт. LOFT-12** самоклеющийся круглый *Варианты цветов:* **Коричневый**			**11**
Клипса-демпфер **арт. LOFT-13**		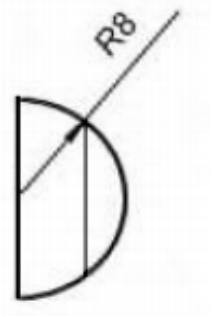	**под заказ**
Уплотнитель силиконовый **арт. LOFT-14** *под стекло 6мм* **прозрачный**		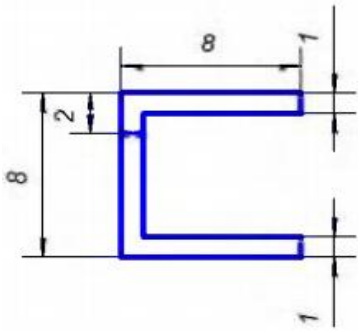	**55**
Планка дистанционная **арт. LOFT-15** *механизма TIP-ON* **стальная, оцинкованная**	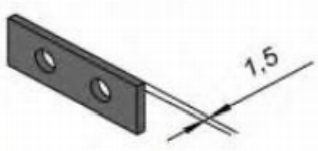	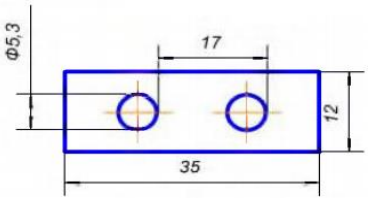	**под заказ**

Наименование	Внешний вид	Сечение	Цена
Заглушка пластиковая **арт. LOFT-6** *Варианты цветов:* **Чёрный**		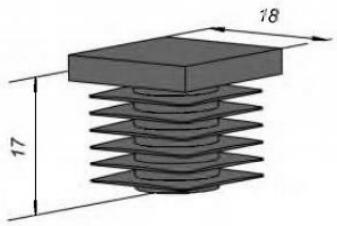	**40**
Шаблон **арт. LOFT-7** *для разметки отверстий* *для установки коннектора* *LOFT-1*	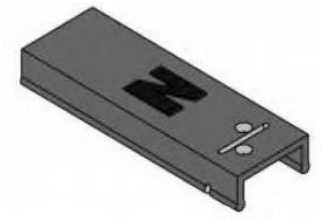		**872**